적 용 규 격
SPECIFICATION APPLIED

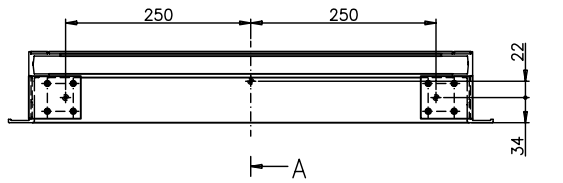

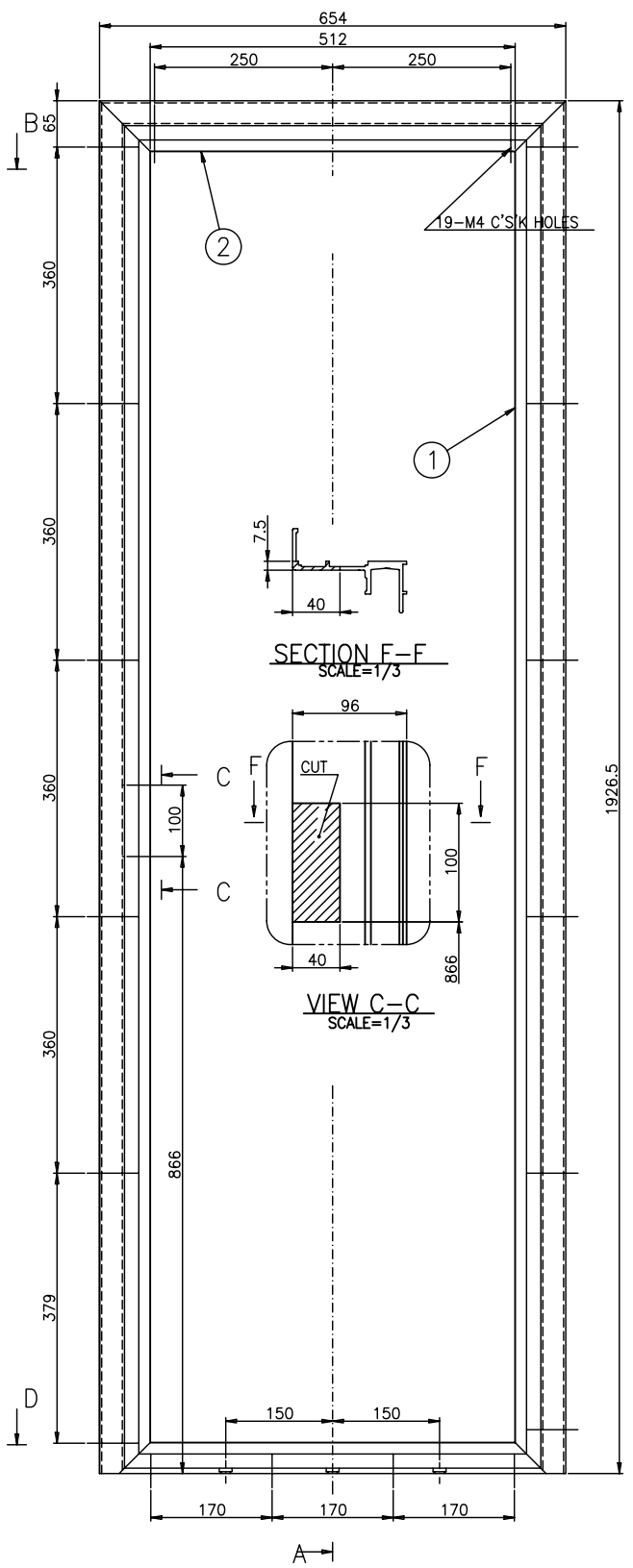

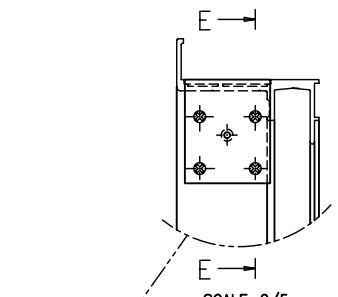

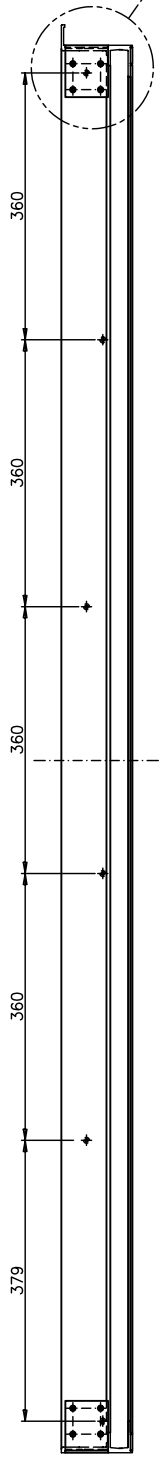

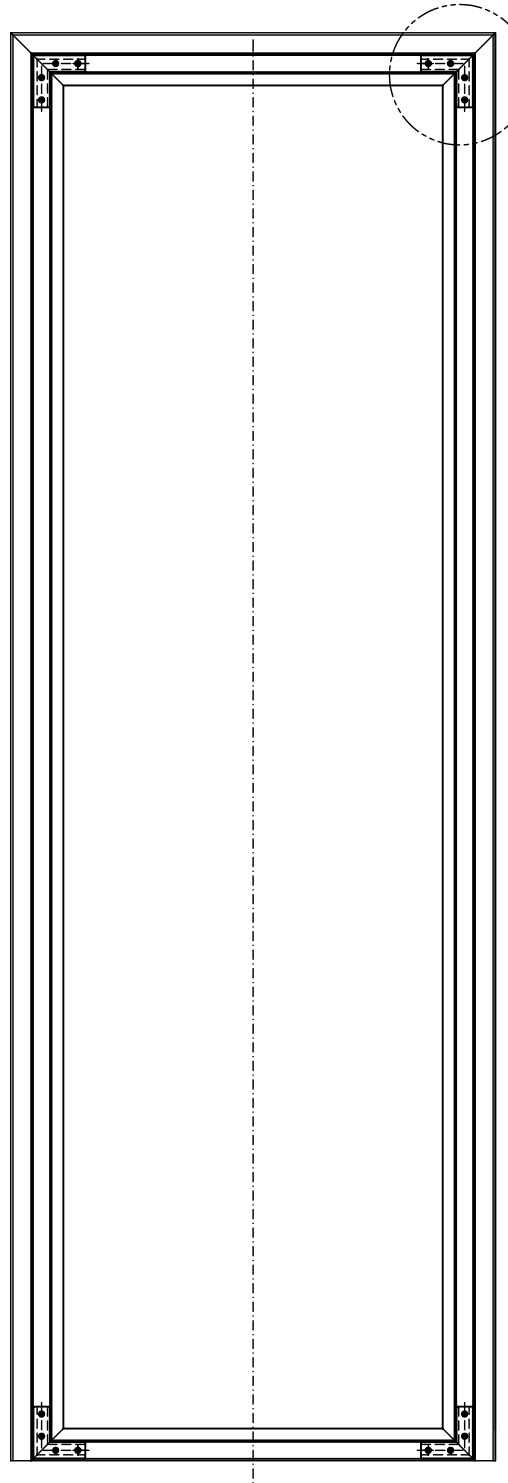

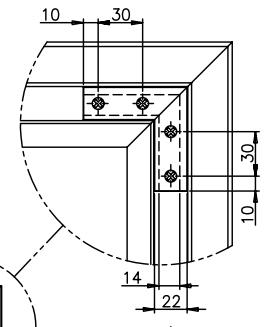

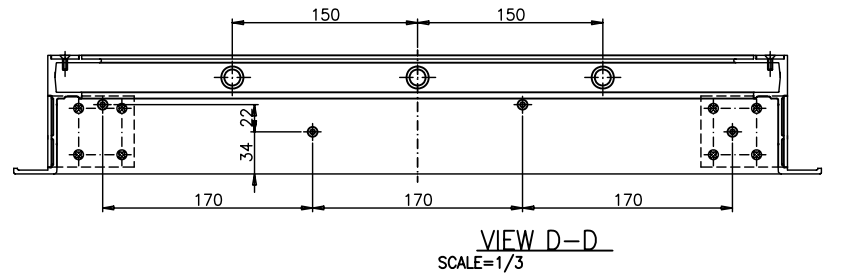

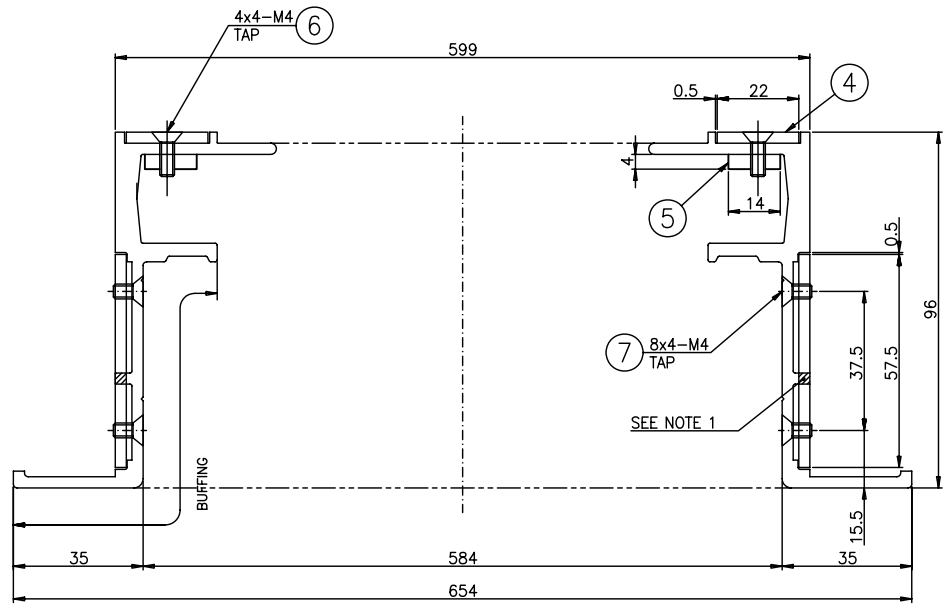

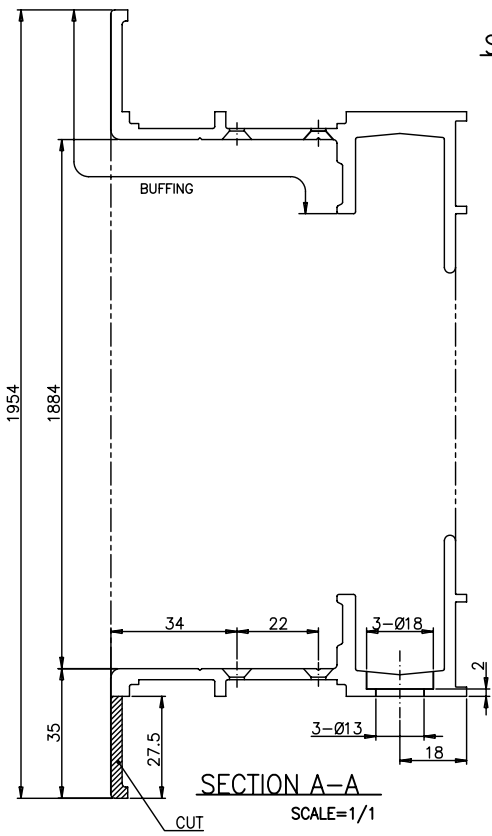

SECTION B-B
SCALE=1/1

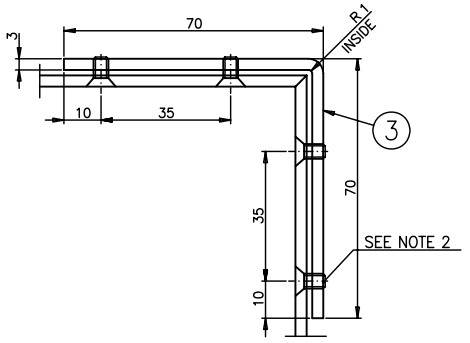

SECTION E-E
SCALE=1/1

NOTE
1. CUTOUT ACCORDING TO THE PART 3.
2. GRIND OUT THE PART 7 ACCORDING TO THE PART 3.

품번 NO.	부품 번호 PART NO.	품 명 DESCRIPTION	재 질 MATERIAL	수량 Q'TY	중량 W.T	비 고 REMARKS
7	RS60607-095S	SCREW F.H	SUS304	32		M4x8
6	RS60607-097S	SCREW F.H	SUS304	16		M4x12
5	RFD60003AN0-005	TAP SEAT	SUS304	4		t4
4	RFD60003AN0-004	STIFFENER	SUS304	4		t3
3	RFD60003AN0-003	STIFFENER	SUS304	4		t3
2	RFD60003AN0-002	MOLDING,SECTION	ASSY	2		RFD60004AN0 , L=654
1	RFD60003AN0-001	MOLDING,SECTION	ASSY	2		RFD60004AN0 , L=1895.5

일반공차 GENERAL TOLERANCE			
적용구분			
치수 DIMENSION	~ 40	2	4
	~ 30	2	3
	~ 10	1	1.5
각도	< 3	0.5	1
모따기 CHAMFER	~ 3150	–	7
	~ 1600	4	5
	~ 800	3	4
	~ 400	2	3
	~ 200	1.5	2
	~ 100	1	1.5
등급 GRADE		A	B
주조부품 CASTING			(±)
	~ 20M	8	14
	~ 15M	7	12
	~ 12M	6	10
	~ 8M	5	8
	~ 4M	4	6
	~ 2M	3	4
	~ 1M	2	3
	~ 315	1	2
	~ 120	1	2
	~ 30	1	1
등급 GRADE		A	B
용접 구조물 WELDING			(±)
	~ 20M	–	6.0
	~ 15M	–	5.0
	~ 12M	–	4.0
	~ 8M	–	3.0
	~ 4M	0.8	2.0
	~ 2M	0.5	1.2
	~ 1M	0.3	0.8
	~ 315	0.2	0.5
	~ 120	0.15	0.3
	~ 30	0.1	0.2
	3 ~ 6	0.05	0.1
등급 GRADE		A	B
기계 가공품 MACHINING			(±)
규정외일반공차 GENERAL TOLERANCE			

승인 APP	H.G.RYU 2008.11.13	재질 MAT'L	ASSY	명 칭 TITLE	MOLDING ENTERANCE (SIDE DOOR)		
검도 CHK	H.S.KIM 2008.11.13	중중량 G.W					
설계 DGN	J.I.LEE 2008.11.11	일반공차	MC WD CT	도면 번호 DRG. NO	MS RFD60003AN0	Ver. 00 Rev. --	3D5101 FD-
제도 DRG	S.M.PARK 2008.11.11	SCALE	1/5	매수 SHEET	1 of 1		넌-PRJT
		SIZE	A1	HYUNDAI Rotem / TÜVASAŞ DMU			정리번호

기호 MARK	일 자 DATE	변 경 내 역 DETAIL OF REVISION(E.C ZONE)	설변번호 E.C NO.	설계 DGN	검도 CHK	승인 APP
기호 MARK	일 자 DATE	변 경 내 역 DETAIL OF REVISION(E.C ZONE)	설변번호 E.C NO.	설계 DGN	검도 CHK	승인 APP

참고번호 REF. NO. FDP01903

본 도면은 당사 재산으로서 허가없이 무단복제/배포 금지함. PROPERTY OF ISSUING ENTITY. CANNOT BE DISTRIBUTED OR REPRODUCED WITHOUT AUTHORIZATION.

CATIA